重厚さが漂う天然木の感触は、役員室に最適です。

スクリーン付デラックス開閉ボード

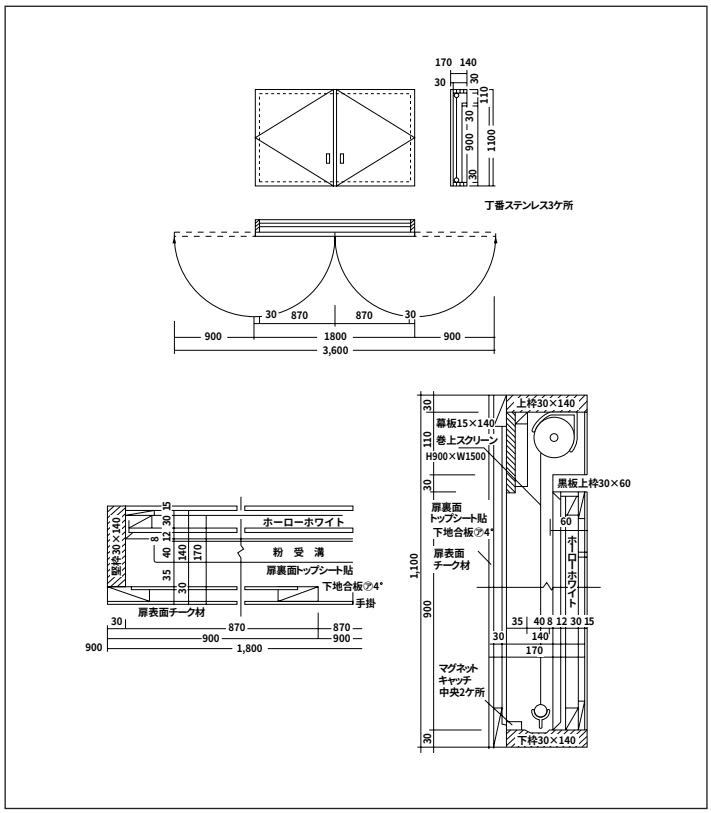

●超デラックスタイプで、天然木のチーク材を使用、扉を両開きの場合、扉部内部は発泡塩ビシート貼り、正面部はホーローホワイト、上部BOXより映写用スクリーンが引出される構造です。壁面にあわせて扉部分の仕様や中央部の仕様を変更することが出来ます。開閉は4段階の調節が出来ます。

■スクリーン付デラックス開閉ボード

品　番	サイズ（D×H×W）	仕　様	質　量
DXG936	155×1100×1800～3600	チーク、内部ホーローホワイト、スクリーン付	54kg

別注対応OK

◎中央をスチールグリーンに
◎スクリーンなしに